Nom et prénom	N° Candidat

Ce dossier comporte **10 pages**, numérotées de **DS 1 / 10** à **DS 10 / 10.**

Assurez-vous que cet exemplaire est complet.
S'il est incomplet, demandez un autre exemplaire au chef de salle.

Pour répondre à l'ensemble de ces études, vous disposez du dossier technique remis conjointement à ce dossier sujet-réponses.

L'usage de la calculatrice avec mode examen actif est autorisé.
L'usage de la calculatrice sans mémoire, « type collège » est autorisé.

Le candidat compose directement sur le sujet qu'il remet dans son intégralité en fin d'épreuve. Le candidat restitue tous les documents y compris les brouillons à l'issue de l'épreuve en veillant à apposer son nom sur le dossier technique.

CAP
Constructeur de réseaux de canalisations de travaux publics

Session 2026

ÉPREUVE EP2
Réalisation et contrôle d'un ouvrage courant

DOSSIER SUJET

Page de garde	DS 1 / 10
Sommaire	DS 2 / 10
Contexte professionnel de l'épreuve	DS 3 / 10
Partie 1 : Vérifier l'approvisionnement en matériaux et sécuriser votre intervention	DS 4 / 10 à DS 7 / 10
Partie 2 : Réaliser les ouvrages courants définis par le CCTP	DS 8 / 10 à DS 9 / 10
Fiche d'évaluation candidat **Le barème de correction figure sur cette fiche d'évaluation.**	DS 10 / 10

CONTEXTE PROFESSIONNEL DE L'ÉPREUVE :

Dans le cadre des travaux de réfection des réseaux humides sur la commune de Freycenet-la-Tour, vous devez réaliser la pose des réseaux AEP et EP du plan ci-contre.

Avant de commencer à travailler, vous devrez notamment :

PARTIE 1 : vérifier l'approvisionnement en matériaux et sécuriser votre intervention.
PARTIE 2 : réaliser les ouvrages courants définis dans le CCTP.

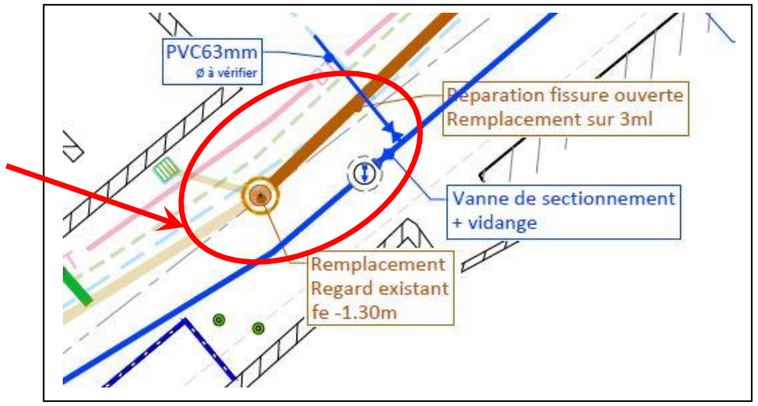

Données techniques :

- Pression de service 3 bars.
- Pression d'essai laissée à l'initiative du centre d'examen.
- Couple de serrage suivant la nature des raccords.

État des lieux du chantier lors de votre arrivée :

- Les axes A et B sont implantés.
- Le fond de regard béton est en attente.
- Le matériel est à pied d'œuvre.
- Les matériaux sont approvisionnés.
- Vous disposez d'un dossier technique comprenant les plans et fiches fournisseurs.

Travail demandé :

- Implanter les axes manquants (C, D, regard PEHD et réseaux EP et AEP avec un angle de 30°).
- Réaliser la pose des tubes PVC suivant le plan en respectant les règles de l'art.
- Réaliser le montage du réseau AEP suivant le plan en respectant les règles de l'art, la sécurité, ainsi que les préconisations des fournisseurs.
- Effectuer l'essai d'étanchéité de la partie AEP.
- Nettoyer et ranger le chantier.

DESCRIPTIF SOMMAIRE DES TRAVAUX À RÉALISER		
Journée	**Tâches à effectuer**	**Durée proposée**
J1 (7 heures)	Effectuer la préparation écrite (1h00). Vérifier votre approvisionnement en matériaux. Implanter les axes C, D, regard PEHD et des réseaux AEP et EP manquants en respectant les cotations du plan. Mettre en place le regard PEHD diamètre 800 (2h00).	Matin (3 heures)
	Percer le regard PEHD et poser le joint hublot (0h30). Mettre en place le réseau EP sur son lit de pose et caler les reins des tubes posés (3h00). Nettoyer le chantier et mettre en sécurité votre ouvrage (0h30).	Après-midi (4 heures)
J2 (8 heures)	Assembler les éléments du réseau AEP et vérifier le serrage du travail réalisé (4h00).	Matin (4 heures)
	Faire le test d'étanchéité (1h30). Intervenir en cas de fuite (1h30). Nettoyer le chantier et mettre en sécurité votre ouvrage (1h00).	Après-midi (4 heures)

PARTIE 1	Vérifier l'approvisionnement en matériaux et sécuriser votre intervention.	/20

MISE EN SITUATION : Vous devez intervenir pour réaliser les travaux du réseau d'AEP. Avant de débuter les travaux, vous devez vérifier les conditions matérielles et de sécurité de votre intervention.

À partir du dossier technique et des plans des réseaux, il vous est donc demandé de :

- vérifier les fournitures nécessaires à la réalisation ;
- organiser votre intervention ;
- sécuriser votre intervention, en mettant en œuvre une démarche de prévention.

Repères	Réponses	MAÎTRISE
1.1	**Compléter les tableaux ci-dessous en indiquant les désignations et les quantités :**	C2.3 ☐ 1 ☐ 2 ☐ 3 ☐ 4

Désignation	Schéma	Quantité
		
Plaque taraudée DN60 + robinet + accessoires branchement		
Plaque taraudée DN60 + robinet + raccord rapide compresseur		
	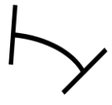	**1**
	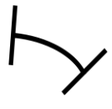	

Désignation	Schéma	Quantité
	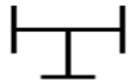	
		
		**1**
Boulons M16/70 ou 80		
Joints plats ∅ 60		

1.2

MODE OPÉRATOIRE			PERSONNEL MATÉRIELS MATÉRIAUX	CONTRÔLE	SÉCURITÉ	
N°	**Étapes**	**Instructions cinématiques Conseils techniques**	**À respecter**	**À effectuer**	**Risques prévisionnels et mesures à prendre**	
1	Vérification matériel et matériaux		Vérification du stock de matériel et de matériaux	Contrôle visuel du matériel et des matériaux	Chute de plain-pied Vêtements de travail (veste + pantalon) Gilet rétroréfléchissant Chaussures de sécurité Gants Casque (Ces E.P.I seront portés durant toutes les étapes de réalisation de l'ouvrage)	**C2.3** ☐ 1 ☐ 2 ☐ 3 ☐ 4
2			Fiches de paveur Cordeau Massette Mètre		Chute de hauteur Chute de plain-pied Bouchons de sécurité	
3			Pelle Pioche		Chute de hauteur Chute de plain-pied	
4			Pelle + râteau Brouette Règle Cales en bois pour réaliser la pente Niveau à bulle ou niveau optique de chantier + mire + trépied Taquets bois Grain de riz 4/6		Chute de hauteur Chute de plain-pied	

	MODE OPÉRATOIRE			PERSONNEL MATÉRIELS MATÉRIAUX	CONTRÔLE	SÉCURITÉ	
	N°	**Étapes**	**Instructions cinématiques Conseils techniques**	**À respecter**	**À effectuer**	**Risques prévisionnels et mesures à prendre**	
1.2 (suite)	5			Maillet caoutchouc Perceuse sur batterie avec scie cloche ∅167,5 Niveau à bulle + cale Règle Pelle + râteau Brouette Barre à mine + chevrons Découpeuse thermique Regard PEHD∅800 5 entrées/1 sortie Tubes PVC ∅200 et ∅160 Coude 30° Joints hublot ∅160 Seau de lubrifiant + pinceau + chiffon	Contrôle pente des tubes PVC Calage des reins des conduites Contrôle propreté des joints Contrôle emboitement des tubes PVC Contrôle ∅ scie cloche en adéquation avec ∅ tube Contrôler la position du regard PEHD / à l'axe Vérification dimensions imposées	Chute de hauteur Chute de plain-pied Port de charges Blessure avec la scie cloche Perte d'audition Casque anti bruit Lunettes	
	6			Clé à cliquet + douille de 24 Clé mixte de 24 Clé à griffe Pince multiprise Clé à molette Coupe tube Cône ébavureur Clé dynamométrique Découpeuse thermique Té BB DN60 Robinet vanne BB DN60/65 Adaptateurs de brides DN60 Coudes BB 1/8e et 1/16e DN60 Plaque pleine DN60 Plaques taraudées DN60+ robinets Ventouse DN60/65 Tube PVC pression ∅63 Boulons M16x70 ou 80 Joints plats ∅60		Chute de hauteur Chute de plain-pied Port de charges Pincement mains Section d'un doigt avec le coupe tube Écrasement d'un membre (pied) Perte d'audition Casque anti bruit Lunettes	

1.2 (suite)

MODE OPÉRATOIRE			PERSONNEL MATÉRIELS MATÉRIAUX	CONTRÔLE	SÉCURITÉ
N°	**Étapes**	**Instructions cinématiques Conseils techniques**	**À respecter**	**À effectuer**	**Risques prévisionnels et mesures à prendre**
7			Tuyau Arrivée d'eau Clé à griffe Pince multiprise Pompe d'épreuve	Vérification fuites au niveau des joints entre pièces	
8	Rangement et nettoyage				Chute de hauteur Chute de plain-pied Port de charges Pincement mains

1.3

Sécuriser son intervention : identifier les risques propres à son intervention sur le terrain et mesures de prévention à appliquer sur le chantier :

	RISQUES PROPRES À SON INTERVENTION	MESURES DE PRÉVENTION À APPLIQUER SUR CHANTIER
1		
2		
3		
4		
5		
6		
7		
8		
9		
10		

C3.2
☐ 1
☐ 2
☐ 3
☐ 4

PARTIE 2	Réaliser les ouvrages courants définis par le CCTP.	/100

MISE EN SITUATION : Après avoir vérifié les conditions de réalisation, vous devez maintenant réaliser la pose des réseaux AEP et EU. Le lit de pose du réseau EU aura une épaisseur de 5 cm. Le réseau AEP sera posé à même le sol ou sur cales en bois (choix fait par le candidat).

VUE EN PLAN
Sans échelle

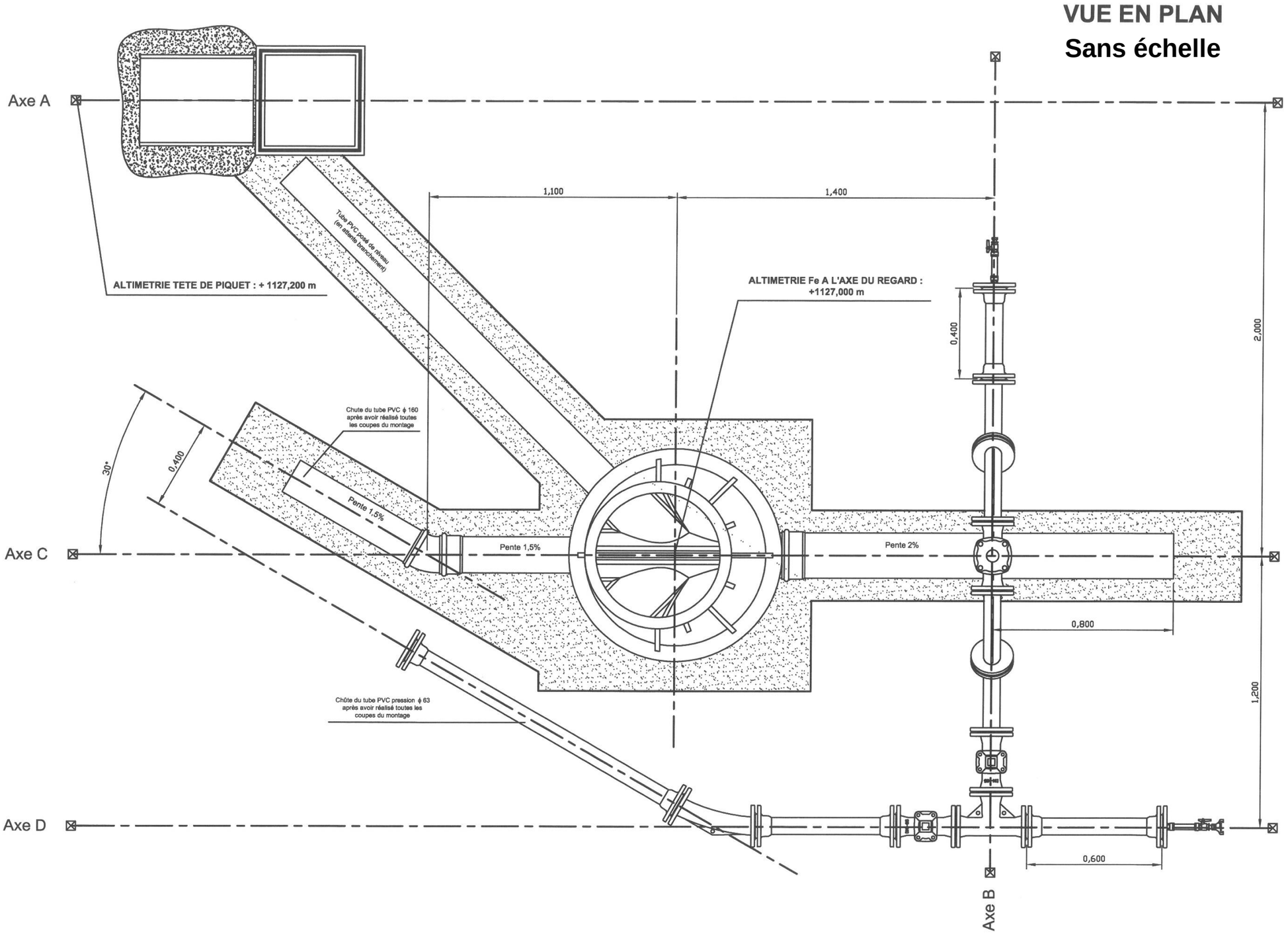

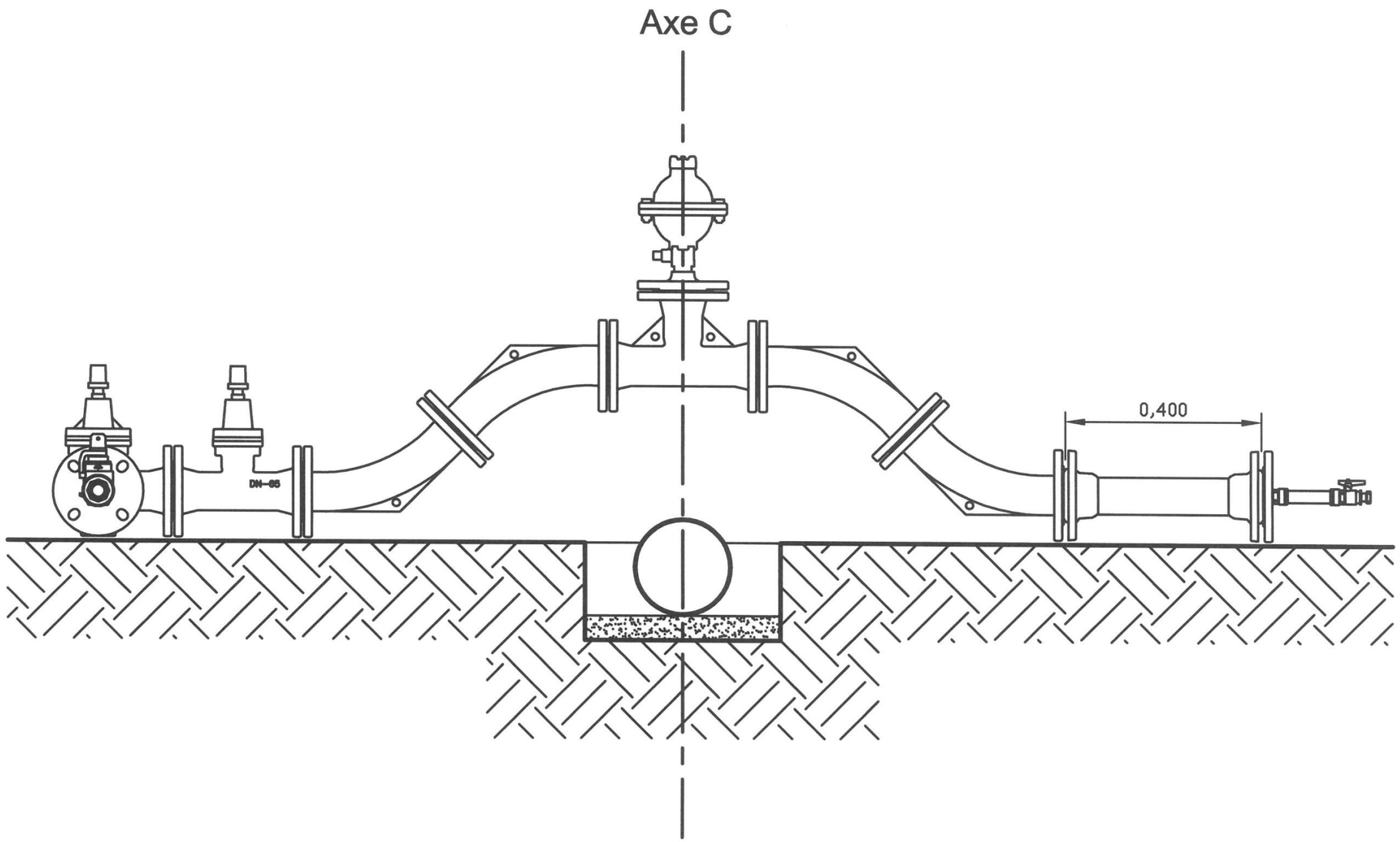

ELEVATION SUR BAÏONNETTE

Sans échelle

FICHE D'ÉVALUATION CANDIDAT

	COMPÉTENCES	TRAVAIL DEMANDÉ	CRITÈRES D'EVALUATION	QUESTIONS	NIVEAUX DE MAÎTRISE 1	2	3	4	BARÈME	
PARTIE ÉCRITE	C2.3 Évaluer des quantités de matériaux et composants	Identifier les composants nécessaires à son intervention	La nature et les caractéristiques des composants sont conformes au dossier d'exécution Les quantités sont conformes aux besoins de l'intervention	1.1					/ 9	**/ 20**
		Identifier les matériaux nécessaires à son intervention	La nature et les caractéristiques des matériaux sont conformes aux indications du dossier d'exécution	1.2					/ 6	
	C3.2 Sécuriser son intervention	Identifier les dangers propres à son intervention	Les dangers sont identifiés de manière exhaustive et les mesures de prévention sont mises en œuvre	1.3					/ 5	

	COMPÉTENCES	TRAVAIL DEMANDÉ	CRITÈRES D'EVALUATION	INDICATEURS D'ÉVALUATION	BARÈME	
PARTIE PRATIQUE	C3.1 Organiser son poste de travail	Le poste du travail est maintenu en état de propreté et de fonctionnalité	Le poste de travail est maintenu propre tout le long de l'intervention	-2 pts pour chaque intervention d'un correcteur	/ 10	**/ 10**
	C3.2 Sécuriser son intervention	Appliquer les mesures de prévention prévues	L'installation du poste de travail garantit la sécurité et la protection de la santé	-2 pts pour chaque intervention d'un correcteur	/ 10	**/ 10**
			Les EPI utilisés sont adaptés à la situation			
	C3.6 Implanter et tracer un ouvrage simple	Implanter en planimétrie les axes des réseaux AEP et EP	L'axe C est correctement implanté (tolérance 1cm)	-1 pt / 5mm d'irrégularité	/ 2	**/ 10**
			L'axe D est correctement implanté (tolérance 1cm)	-1 pt / 5mm d'irrégularité	/ 2	
			L'axe du regard PEHD ∅800 est correctement implanté (tolérance 1cm)	-1 pt / 5mm d'irrégularité	/ 2	
			L'axe de la canalisation à 30° est correctement implanté (tolérance 1cm)	-1 pt / 5mm d'irrégularité	/ 2	
		Implanter en altimétrie le Fe du regard PEHD	Le Fe du regard PEHD est correctement implanté (tolérance 5mm)	-1 pt / 2mm d'irrégularité	/ 2	
	C3.7 Intervenir en tranchée	Régler le fond de fouille manuellement	Le réglage du fond de fouille est conforme aux consignes techniques	-1 pt / irrégularité	/ 5	**/ 5**
	C3.8 : Poser un réseau de canalisations	Réaliser le lit de pose	L'utilisation des matériels d'alignement et de niveau est maîtrisée (pentes respectées)	0 ou 10	/ 10	**/ 55**
		Manutentionner, mettre en place, régler et assembler des éléments en PVC ∅200 et 160 (EP)	Les consignes de pose et d'assemblage sont strictement respectées	0 / 8 / 20	/ 20	
		Caler les conduites	Le calage des conduites est conforme	-2 pts/ irrégularité	/ 5	
		Manutentionner, mettre en place, régler et assembler des éléments en fonte et PVC pression ∅63 (AEP)	Les consignes de pose et d'assemblage sont strictement respectées	0 / 8 / 20	/ 20	
	C4.2 Participer aux opérations de contrôle d'un réseau	Mettre en œuvre une méthode d'autocontrôle de son travail	Les contrôles permettent de vérifier la conformité du travail confié	0 ou 5	/ 5	**/ 5**
	C4.3 Participer à la mise en service d'un réseau	Respecter la procédure de mise en service du réseau	Les étapes de la procédure sont respectées	0 ou 2,5	/ 2,5	**/ 5**
		Détecter les dysfonctionnements et les défauts d'étanchéité du réseau	Les défauts d'étanchéité sont repérés et les causes identifiées	0 ou 2,5	/ 2,5	

CONSIGNES AUX CORRECTEURS

Les tâches grisées seront évaluées en cours de réalisation.
Pour chaque ligne indiquer par une croix dans la colonne prévue à cet effet, le niveau de maîtrise mesuré (1, 2, 3 ou 4) ou le nombre de points octroyés.
Arrondir la note au demi-point supérieur et reporter la sur le bordereau de notation.

TOTAL		**/ 120**
NOTE PROPOSÉE		**/ 20**