CAP (Constructeur de réseaux de canalisations de travaux publics)

SUJET D'EXAMEN (SESSION OFFICIELLE)

EP3 - Réalisation de travaux spécifiques - Session 2022

Sujet de l'examen national tel que publié pour la session indiquée. Source : sujets nationaux publiés par le ministère chargé de l'examen et les services académiques. Document mis à disposition par FormaV pour la révision.

Toutes les annales et leurs corrigés : https://capcanalisateur.fr/annales-sujets-et-corriges

SOMMAIRE

Contexte professionnel de l'épreuve	DS 2 / 7
Mise en situation du travail demandé	DS 3 / 7
Les plans du travail à réaliser et une vue 3D	DS 4 / 7 à DS 6 / 7
Fiche d'évaluation **Le barème de correction figure sur cette fiche d'évaluation**	DS 7 / 7

MODE OPÉRATOIRE CONSEILLÉ POUR L'ÉPREUVE EP3

Journée	Tâches à effectuer	Durée proposée
J3 (3 heures)	- Vous devez effectuer un compte-rendu oral sur le travail réalisé et sur l'organisation de votre intervention (15min). - Vous devez réaliser le regard sur-mesure en BBM, et réaliser les masques et cunettes des deux différents types de regard (2h45).	Après-midi (3 heures)

CAP
Constructeur de réseaux de canalisations de travaux publics

Session 2022

ÉPREUVE EP3
Réalisation de travaux spécifiques

DOSSIER SUJET

Ce dossier comporte **7** pages, numérotées de **DS 1 / 7** à **DS 7 / 7**

Assurez-vous que cet exemplaire est complet.
S'il est incomplet, demandez un autre exemplaire au chef de salle.

Pour préparer votre intervention et réaliser les tâches indiquées, vous disposez : du dossier technique remis conjointement à ce dossier sujet-réponses et de la maquette numérique du projet de construction au format ifc.

L'usage de la calculatrice avec mode examen actif est autorisé.
L'usage de la calculatrice sans mémoire, « type collège » est autorisé.

Le candidat compose directement sur le sujet qu'il remet dans son intégralité en fin d'épreuve. Le candidat restitue tous les documents y compris les brouillons à l'issue de l'épreuve en veillant à apposer son nom sur le dossier technique.

CONTEXTE PROFESSIONNEL DE L'ÉPREUVE :

Votre entreprise a été retenue pour effectuer l'ensemble des travaux d'assainissement d'EU, EP et le réseau télécommunications, pour le futur bâtiment HM22 situé dans la base militaire.
Votre chef d'équipe vous confie la réalisation d'une partie/tronçon d'assainissement EU.
Il vous demande donc de vérifier les conditions matérielles et les matériaux, avant de réaliser le tronçon d'assainissement, conformément aux plans fournis dans ce document.

DESCRIPTIF SOMMAIRE DU TRAVAIL À RÉALISER
Échanger et rendre compte oralement sur le travail réalisé et sur l'organisation de son intervention.
Réaliser le regard sur-mesure en BBM. La pose des BBM sera considérée collée et sur un joint horizontal de 5mm d'épaisseur maximum.
Réaliser les masques, les cunettes pour chaque regard. Ces réalisations seront faites en mortier dosé à 350kg/m^3 et d'épaisseur 5 cm maximum avec une finition lisse.

MODE OPÉRATOIRE CONSEILLÉ		
Journée	**Tâches à effectuer**	
Après-midi J3	Échanger et rendre compte oralement sur le travail réalisé et sur l'organisation de son intervention.	15 mn
	Réaliser les 3 rangs de BBM qui composent le regard sur-mesure sur le béton déjà réalisé en EP2.	1h30
	Réaliser les masques et les cunettes pour chaque regard.	1h15

Mise en situation et explication du travail demandé

Votre chef de chantier, vous demande de vous occuper du tronçon d'assainissement d'EU à créer (repère de couleur vert voir ci-contre).

Votre travail consiste à réaliser un regard en BBM sur-mesure et les cunettes.

Durant l'épreuve vous devez :

- réaliser un regard sur-mesure et posé sur une assise en béton dosé à 350 kg/m^3 sur 5 cm d'épaisseur faite en EP2.
- réaliser la cunette de ce regard, en coupant le ½ tuyau déjà existant.
- fabriquer votre mortier pour réaliser une finition lisse (voir coupe C-C).
- réaliser la cunette du regard Ø1000 posé en EP2 en coupant le ½ tuyau déjà existant (voir coupe B-B).
- réaliser les cunettes en mortier dosé à 350 kg/m^3, d'épaisseur 4 cm ou 5 cm selon le regard (voir les coupes concernés).

Remarques :

- vous devrez travailler à proximité d'un réseau existant (voir plan pages suivantes).
- vous devrez travailler en toute sécurité.
- vous travaillerez avec vos équipements de protection individuelle tout au long de la durée des travaux.

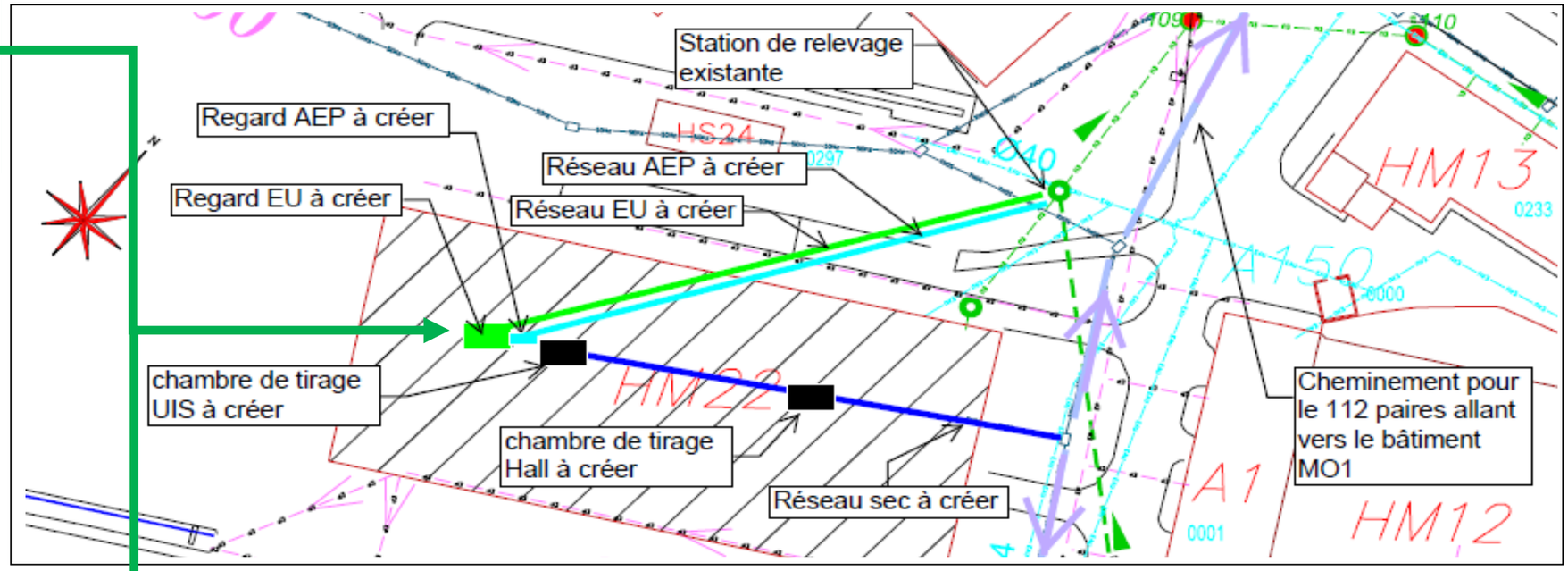

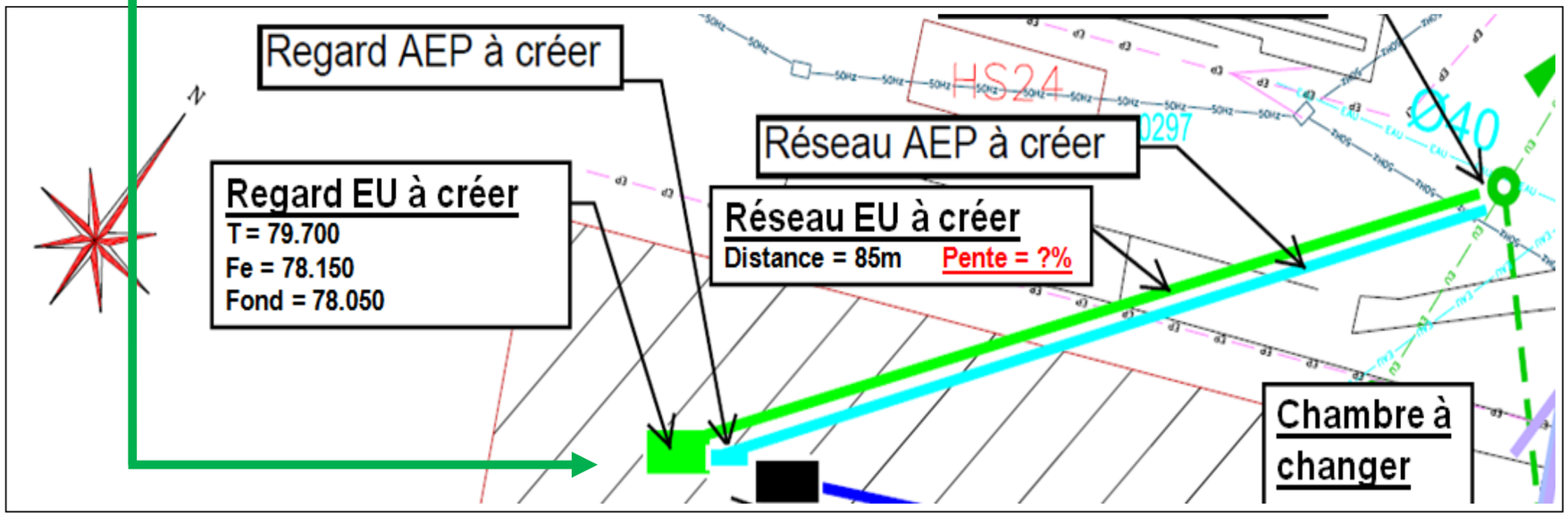

Plans du travail à réaliser et vue 3D — Échelle non communiquée, dimensions en mm

Vue 3D du travail à réaliser

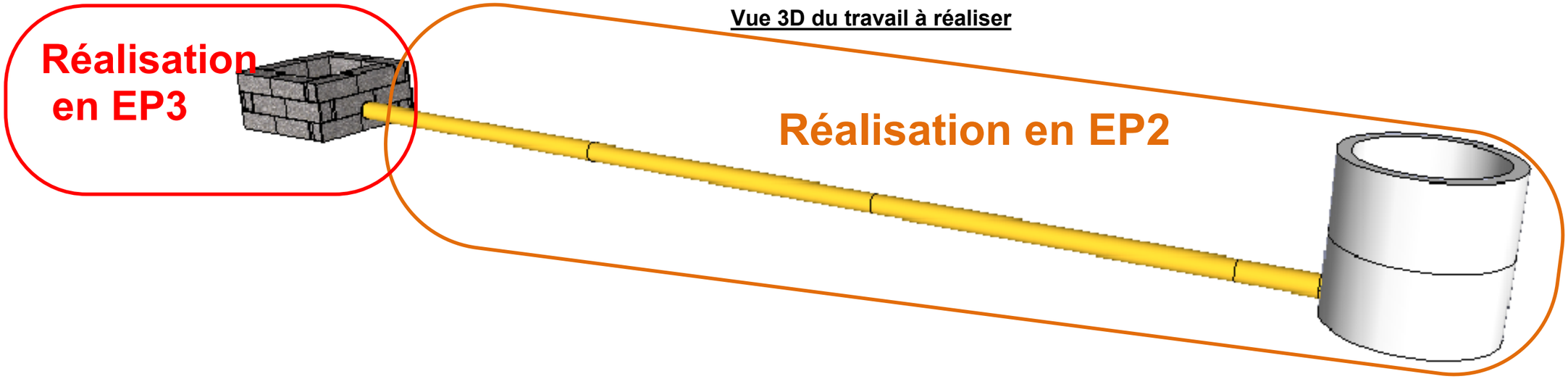

Vue d'ensemble et désignation

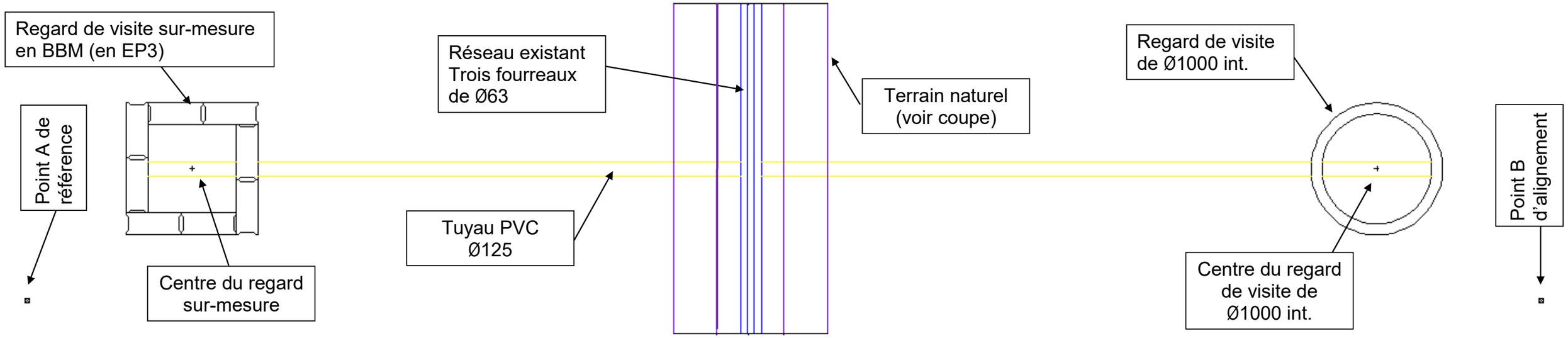

Vue en plan (cotation planimétrie)

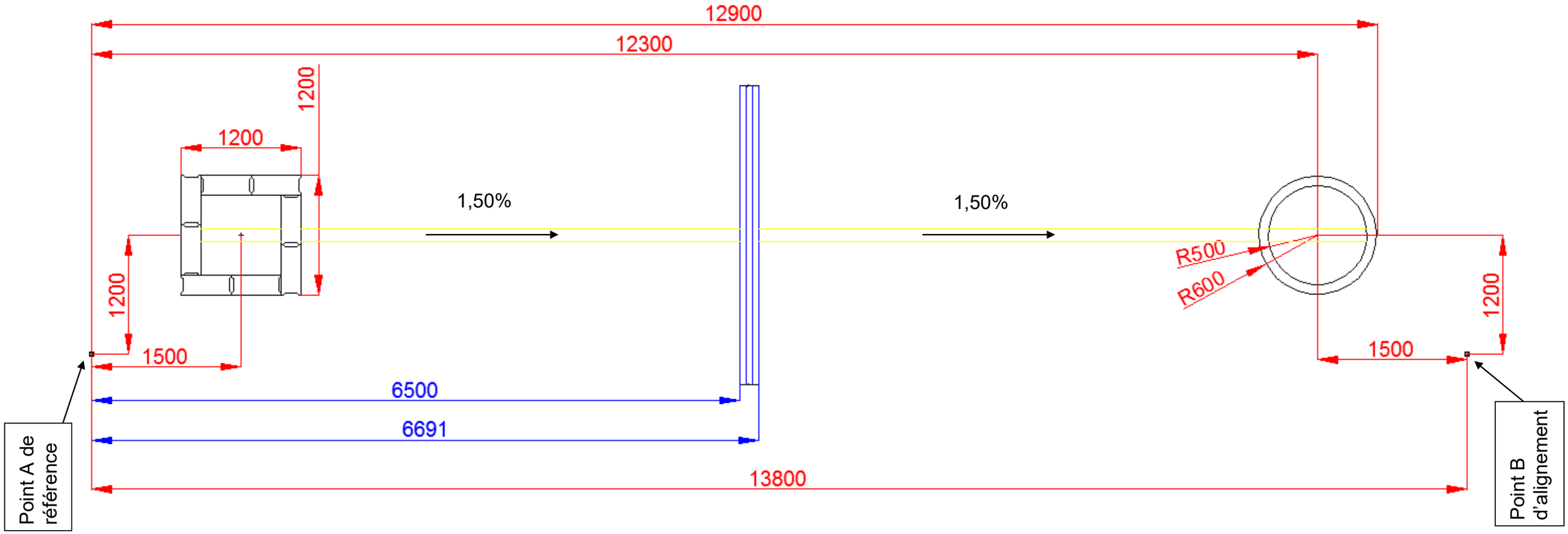

Échelle non communiquée, cotation en mm

Vue en plan

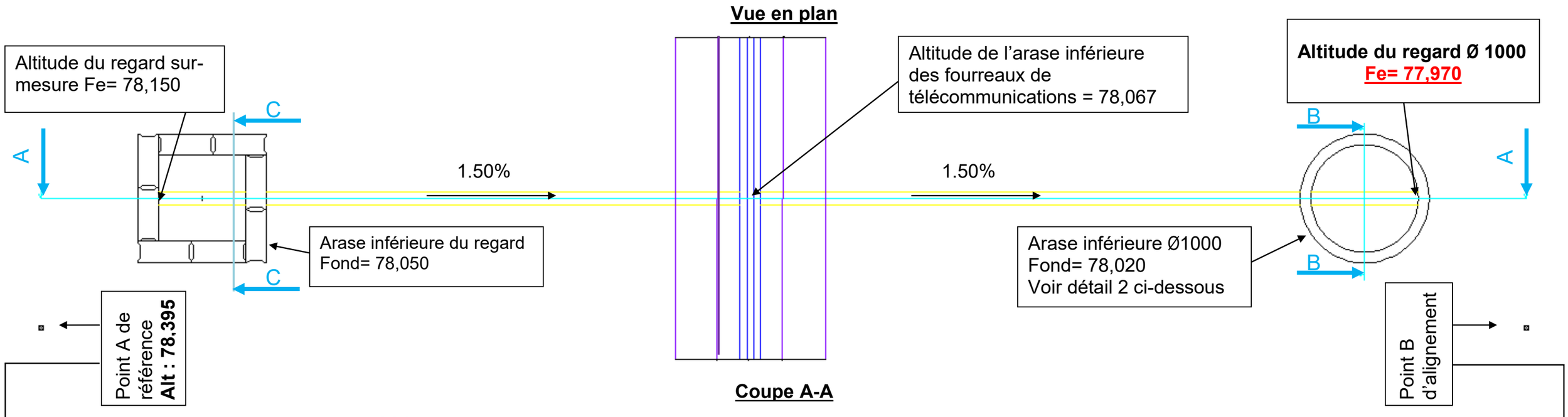

Coupe A-A

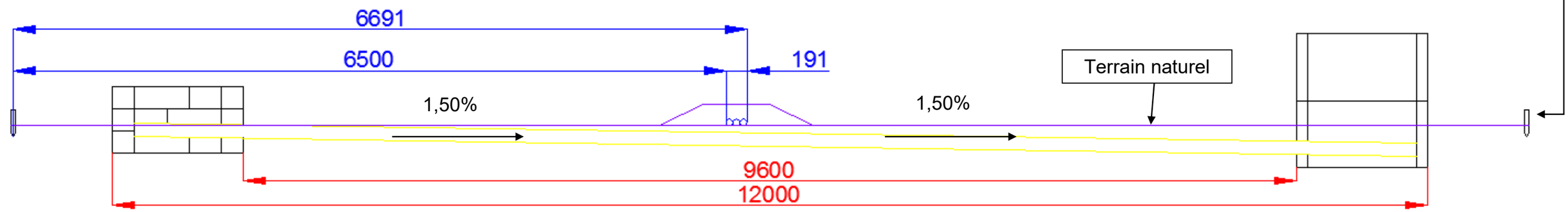

Coupe C-C

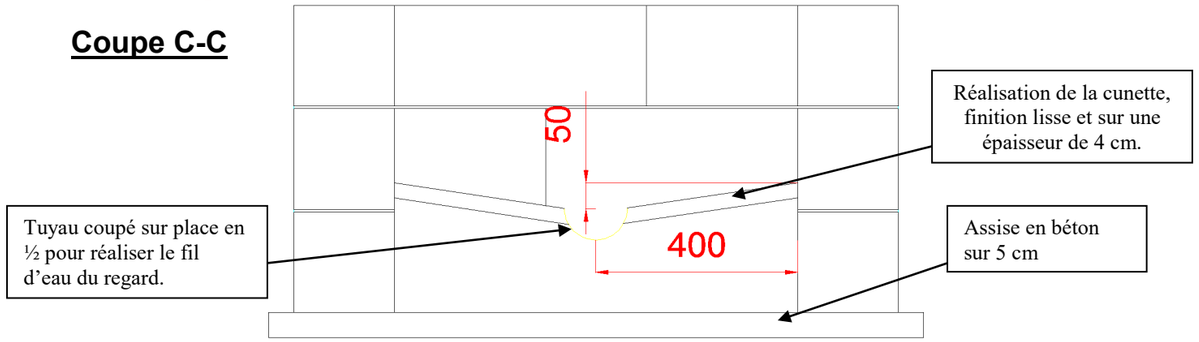

Coupe B-B

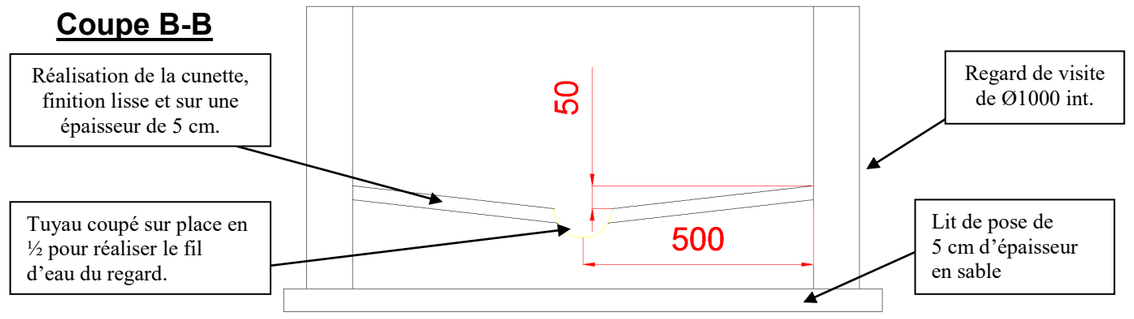

Échelle non communiquée, cotation en altimétrie, cotation en mm, altitudes en mètres

FICHE D'ÉVALUATION CANDIDAT

COMPÉTENCES	TRAVAIL DEMANDÉ	RÉSULTATS ATTENDUS - EXIGENCES	INDICATEURS D'ÉVALUATION	S/TOTAL	TOTAL
C 1.2 : Echanger et rendre compte oralement.	L'interlocuteur est écouté et compris. Le contenu de l'échange (champ lexical, structure) est adapté à l'interlocuteur. Le propos est clair, précis et concis. Une attitude éthique et responsable est adoptée face aux différents interlocuteurs.	L'information transmise correspond à la demande.	-2 pts par défaut	/ 6	**/ 24**
		Le lexique employé est adapté.	-2 pts par défaut	/ 6	
		L'interlocuteur est écouté et compris.	-2 pts par défaut	/ 6	
		Toute situation à risque professionnel est signalée.	-2 pts par défaut	/ 6	
C3.9 : Réaliser un branchement.	L'utilisation des matériels de branchement est maîtrisée. L'outillage approprié est utilisé. Les modes opératoires de mise en œuvre sont strictement respectés (mesures, traçages, prises). Les règles de sécurité sont respectées.	Le mélange du mortier est correctement réalisé, bien dosé.	-2 pts par défaut (ex : trop sec, trop liquide, etc.)	/ 10	**/ 46**
		Le choix de l'outillage est réfléchi par le candidat avant l'utilisation.	- 2 pts par défaut	/ 12	
		L'ordre des phases est respecté lors de la découpe de tuyau.	-2 pts par étapes défaillantes	/ 14	
		Les règles de sécurité sont respectées en fonction du travail à réaliser.	-2 pts par EPI manquant	/ 10	
C3.10 : Réaliser des ouvrages connexes aux réseaux.	Mettre en place des éléments préfabriqués. Réaliser un petit ouvrage maçonné.	Le positionnement, l'altitude et la planimétrie sont respectés. Le candidat est évalué sur l'autocontrôle de l'élément préfabriqué en utilisant un moyen de contrôle de son choix (niveau de maçon, lunette de chantier, laser rotatif, etc…).	-2 pts par défaut (ex de défaut : élément non posé de niveau, le candidat n'a pas vérifié l'élément)	/ 20	**/ 90**
		Les ouvrages sont conformes aux consignes et aux données techniques du dossier. Les réalisations sont conformes aux règles de construction.	-2 pts par défaut (ex de défaut : mauvaise cotation planimétrie, mauvaise altimétrie, non joint horizontal, etc.)	/ 40	
		Les masques et les cunettes sont correctement réalisés avec la finition demandée (épaisseur de 4cm pour regard BBM et épaisseur de 5cm pour regard Ø1000).	-2 pts par défaut (ex de défaut/ finition granuleuse, masque non fini ou inexistant, etc.)	/ 30	
Les tâches grisées seront évaluées en cours de réalisation.			**TOTAL :**	/ 160	**/ 160**
			NOTE PROPOSÉE :		**/ 20**